## 6. Условия транспортировки, хранения и эксплуатации

6.1 Транспортировка мебели должна производиться в крытых транспортных средствах любым видом транспорта в соответствии с правилами перевозки грузов, действующими на транспорте данного вида.

6.2 Размещение и крепление упаковок с мебелью в транспортных средствах должно обеспечивать их устойчивое положение, исключая возможность их смещения, ударов друг о друга и о стенки транспортных средств.

6.3 Мебель предназначена для эксплуатации внутри помещений.

6.4 Сохранность и продолжительность эксплуатации мебели зависит не только от конструкции и качества изготовления, но и в значительной степени, от правильного обращения и своевременного ухода за ней. Нормальные условия для хранения и эксплуатации мебели – температура воздуха от $+10^0$С до $+40^0$С при относительной влажности 45-70%.

**Рекомендуется:** удалять пыль сухой мягкой тканью; различные загрязнения удалять с применением средств, не содержащих абразивные частицы; проводить санитарную обработку дезинфицирующими средствами способом протирания (допускается использование раствора «Хлорамин Б» с добавлением моющих средств типа «Лотос» в кол-ве 50г на 10л раствора); периодичность обработки – до 2-х раз в сутки.

**Не допускается:** механическое повреждение деталей мебели и попадание на их поверхность влаги и растворителей; хранение в сырых неотапливаемых помещениях; установка вплотную к отопительным приборам; длительное воздействие прямых солнечных лучей.

## 7. Гарантийные обязательства, свидетельство о приемке

7.1 Предприятие-изготовитель гарантирует соответствие мебели требованиям нормативной документации при соблюдении правил транспортировки, хранения и эксплуатации.

7.2 Гарантийный срок эксплуатации мебели – 12 месяцев со дня отгрузки предприятием-изготовителем, но не более 18 месяцев со дня изготовления.

7.3 Потребитель лишается права на гарантийное обслуживание в следующих случаях: истечение срока гарантии; нарушение правил хранения и эксплуатации; наличие механических повреждений наружных частей изделия по вине потребителя.

Замена фурнитуры и деталей мебели, имеющих дефекты **производственного характера**, осуществляется при предъявлении настоящего гарантийного талона и упаковочных этикеток.

За изделия с механическими повреждениями (бой, сколы, царапины), возникшими в процессе сборки или транспортировки, предприятие-изготовитель ответственности не несёт.

**Предприятие-изготовитель оставляет за собой право вносить в конструкцию изделий изменения, связанные с внедрением новых материалов и технологий, направленных на повышение качества изделий.**

Серийный номер: _____

Дата выпуска изделия: _____

Упаковщик: _____

Предприятие-изготовитель: **ООО МК «АСК»**
Юридический адрес: 603016, г. Нижний Новгород, ул. Героя Смирнова, д.13, кв. 230.
Место производства: 603147, г. Нижний Новгород, ул. Юлиуса Фучика, д.60.
Тел.: (831) 277-03-12, 277-03-14, 277-03-18
E-mail: zakaz@tdask.ru www.tdask.ru

ООО Медицинская Компания

# Паспорт

| Арт. | Наименование |
|---|---|
| СК.01.01 | Стол для кабинета |



Образец

СТО 68690950-001-2023

г. Нижний Новгород

## 1. Назначение

1.1 Стол предназначен для оснащения кабинетов, используется для организации рабочего места.

## 2. Основные технические характеристики

2.1 Корпус и крышка стола выполнены из ЛДСП толщиной 16 мм. Корпус и крышка тумбы выполнены из ЛДСП толщиной 16 мм, задняя стенка и днища ящиков – из древесного композитного материала толщиной не менее 3 мм. Применяемая мебельная фурнитура позволяет многократную сборку и разборку изделия.

| Арт. | Описание | Габаритные размеры, мм | | | Масса, кг не более |
|---|---|---|---|---|---|
| | | ширина | глубина | высота | |
| СК.01.01 | Стол. Подкатная тумба с 3-мя ящиками. | 1300 | 600 | 750 | 49 |

## 3. Комплект поставки

| Наименование | Кол-во, шт. |
|---|---|
| Стол с подкатной тумбой в разобранном виде с комплектом фурнитуры | 1 |
| Паспорт | 1 |
| Упаковка | 1 |

## 4. Сборка стола

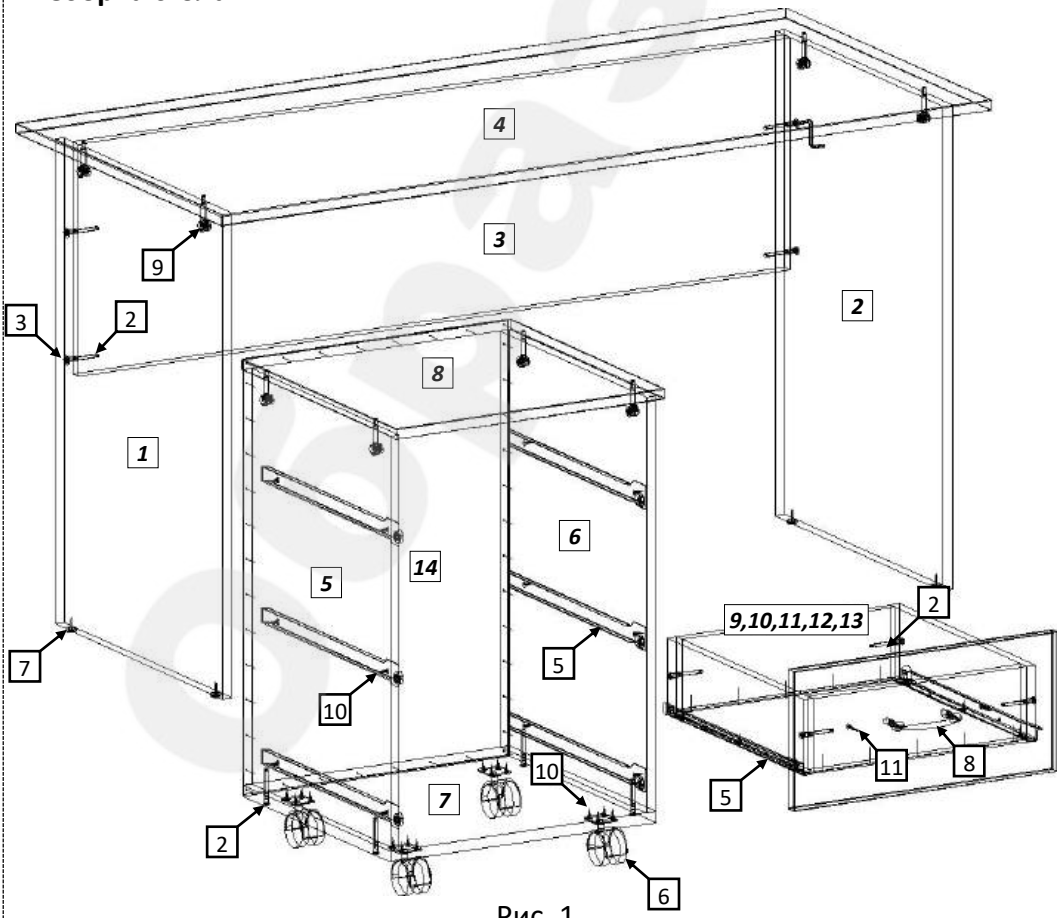


Рис. 1

4.1 Внимательно ознакомьтесь со схемой сборки. Согласно позициям на схеме и комплектовочной ведомости определите расположение деталей в изделии и порядок их сборки. Сборка производится на ровном полу, укрытом материалом, предотвращающим повреждение покрытия пола и деталей мебели. Подготовьте необходимые для сборки инструменты – плоскую и крестовую отвёртки, молоток, рулетку или линейку.

4.2 На вертик. бок. стенках стола [1,2] установите подпятники (7); установите цилиндрические части эксцентр. стяжек (9). На крышке стола [4] установите штоки эксцентр. стяжек (9).

4.3 Евровинтами (2), как показано на рис. 1, соедините вертик. стенки стола [1,2,3]. Установите крышку. Затяжка соединения производится путём поворота эксцентриков до упора в направлении стрелки, выштампованной на корпусе стяжки. На видимые головки евровинтов и эксцентриков установите заглушки.

4.4 На вертик. бок. стенках тумбы [5,6] установите цилиндрические части эксцентриковых стяжек (9); шурупами (10) закрепите [ - образные части роликовых направляющих (5). На крышке тумбы [8] установите штоки эксцентр. стяжек (9).

4.5 Евровинтами (2) соедините вертик. ст. тумбы [5,6] с горизонт. ниж. ст. [7]. Установите крышку, затяните соединение эксцентр. стяжек. Гвоздями (1) закрепите зад. стенку [14]. На горизонт. нижней стенке тумбы [7] шурупами 4×16 (10) закрепите колесные опоры (6) (два колеса со стопором устанавливаются по переднему краю тумбы).

4.6 Сборка ящиков. Евровинтами (2) соедините боковые стенки ящика [9] с передней [11] и задней [10] стенками. Дно ящика [13] закрепите к перед. и зад. ст. гвоздями (1). Установите роликами назад ∫- образные части направляющих (5) и закрепите их шурупами 4×16 (10). Шурупами 3.5×30 (11) закрепите фасад [12] к перед. стенке ящика [11]. Установите на фасад ящика [12] ручку (8), используя при необходимости подкладные шайбы. Установите ящики в корпус тумбы. Установите заглушки для евровинтов и эксцентриков.

## 5. Комплектовочная ведомость на детали и фурнитуру

| № | Наименование | А мм. | В мм. | Кол. | |
|---|---|---|---|---|---|
| 1 | Ст. бок. лев. | 725 | 490 | 1 | стол |
| 2 | Ст. бок. прав. | 725 | 490 | 1 | |
| 3 | Ст. вертик. | 1200 | 362 | 1 | |
| 4 | Крышка | 1300 | 600 | 1 | |
| 5 | Ст. бок. лев. | 625 | 430 | 1 | тумба |
| 6 | Ст. бок. прав. | 625 | 430 | 1 | |
| 7 | Ст. гор. ниж. | 450 | 430 | 1 | |
| 8 | Крышка | 454 | 452 | 1 | |
| 9 | Бок. ящ. | 400 | 90 | 6 | |
| 10 | Зад. ящ. | 360 | 90 | 3 | |
| 11 | Перед. ящ. | 360 | 90 | 3 | |
| 12 | Фасад ящика | 210 | 446 | 3 | |
| 13 | Дно ящ. | 400 | 390 | 3 | |
| 14 | Ст. зад. | 655 | 448 | 1 | |

| № | Наименование | Кол. |
|---|---|---|
| 1 | Гвоздь | 70 |
| 2 | Евровинт 7 х 50 | 20 |
| 3 | Заглушка для евровинта | 16 |
| 4 | Ключ для евровинта | 1 |
| 5 | Компл. роликовых напр. 400 | 3 |
| 6 | Опора колесная<br>Опора колесная со стопором | 2<br>2 |
| 7 | Подпятник рег. М6 с втулкой | 4 |
| 8 | Ручка-скоба 128 мм (с крепёжными винтами) | 3 |
| 9 | Стяжка эксцентр. | 8 |
| 10 | Шуруп 4 х 16 | 46 |
| 11 | Шуруп 3.5 х 30 | 6 |
| 12 | Заглушка для эксцентрика | 8 |
| 13 | Шайба подкладная для ручки | 6 |